PIANTA DI RIFERIMENTO QUINTO STRALCIO rapp. 1:50

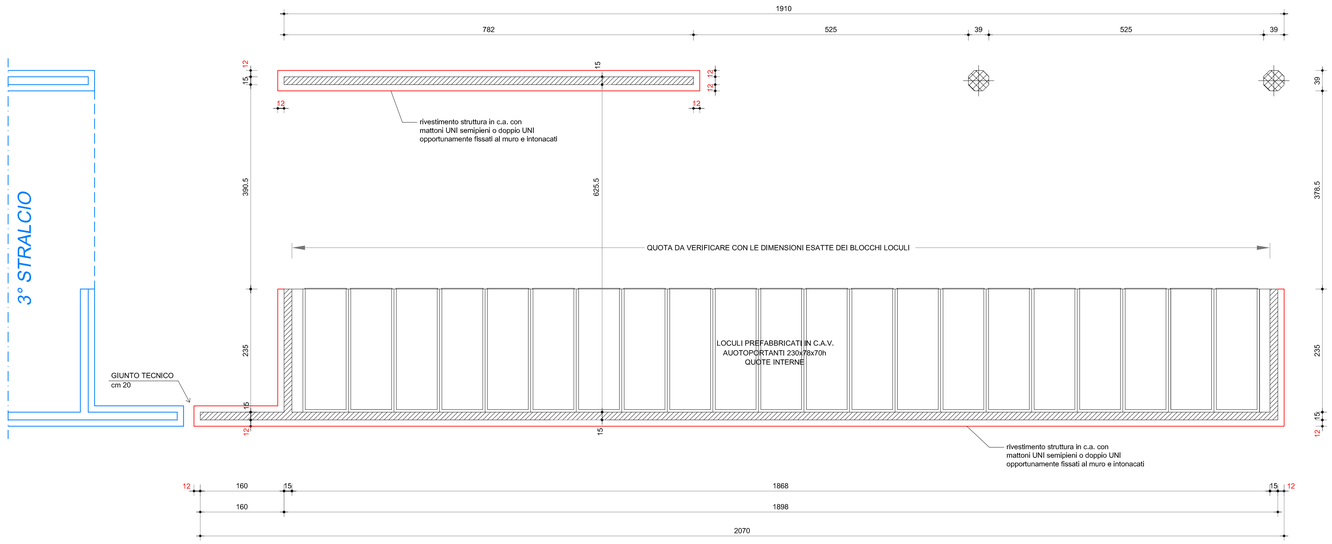

PIANTA PLATEA DI FONDAZIONE rapp. 1:50

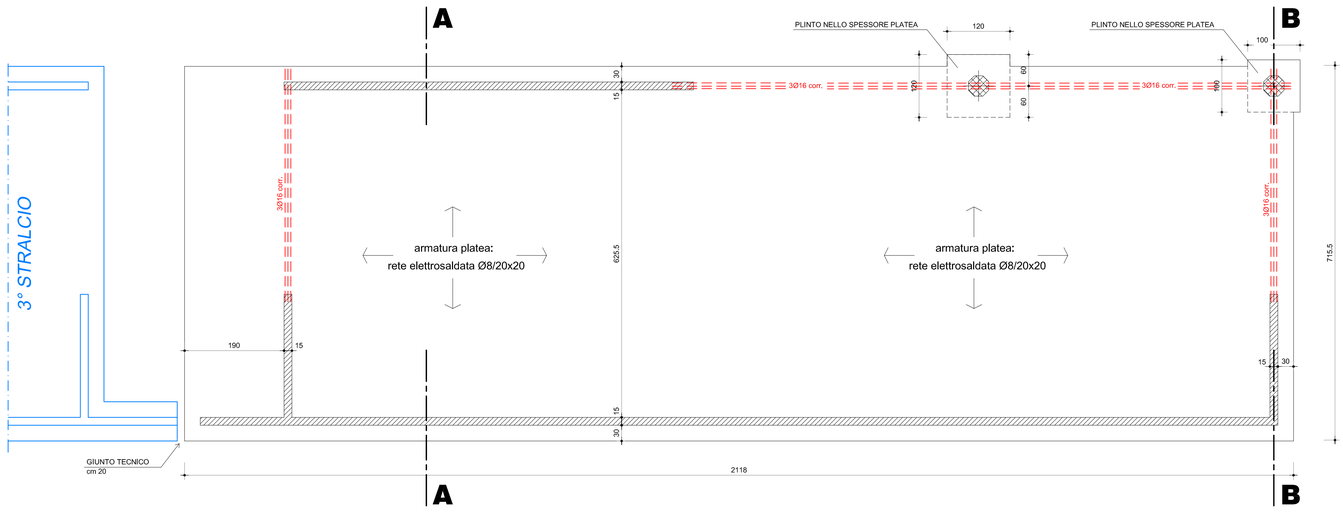

particolare d' angolo muri in c.a.

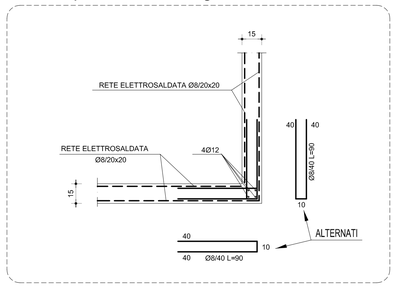

particolare incrocio muri in c.a.

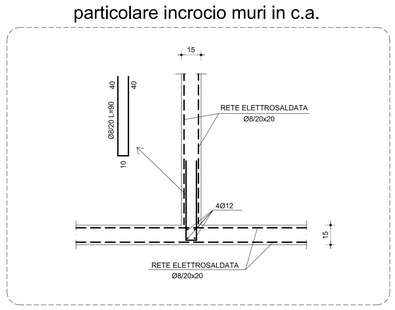

particolare inizio/fine muri in c.a.

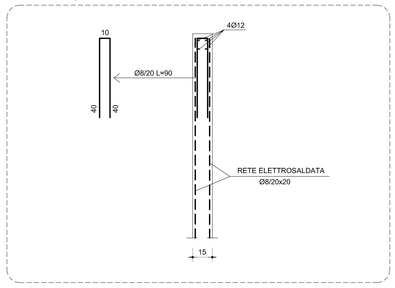

disposizione spilli muri in c.a.

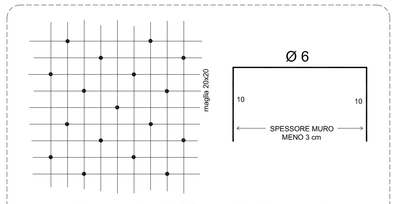

disporre gli spilli Ø6 mm di collegamento
come nello schema sopra a sx
(nr.spilli ≥ 6/mq)

particolare ancoraggio tamponamento

pianta

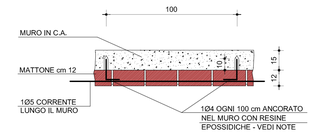

sezione

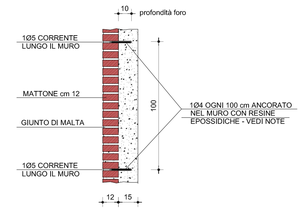

NOTA FORI CON RESINE

- REALIZZARE FORO Ø6 mm
- RIPULIRE IL FORO DALLA POLVERE
- INIETTARE NEL FORO RESINE EPOSSIDICHE
- INSERIRE LO SPEZZONE RUOTANDOLO

LEGENDA MURATURE

- muri in c.a. spessore cm 15
- filo tamponamento
- pilastri ottagonali in c.a.

CARATTERISTICHE DEI MATERIALI - CEMENTO

FONDAZIONI	C 25/30	(Tit. 325 R'bk= 300 Kg/cmq)
ELEVAZIONE	C 25/30	(Tit. 425 R'bk= 300 Kg/cmq)

CARATTERISTICHE DEI MATERIALI - ACCIAIO

BARRE	B450C	*Fy nom = 4500 Kg/cmq*
		$1.15 \le \left(\frac{f_t}{f_y}\right)_k < 1.35$ $\left(\frac{f_y}{f_{y\,nom}}\right)_k \le 1.25$
RETE ELET.	B450A	*per diametri compresi tra Ø5 mm e Ø10 mm*

PROTEZIONE DEL CEMENTO

PROTEGGERE LE SUPERFICI IN CLS ESPOSTE CON VERNICI COSTITUITE DA RESINE ACRILICHE IN DISPERSIONE ACQUOSA

SEZIONE PLATEA A-A

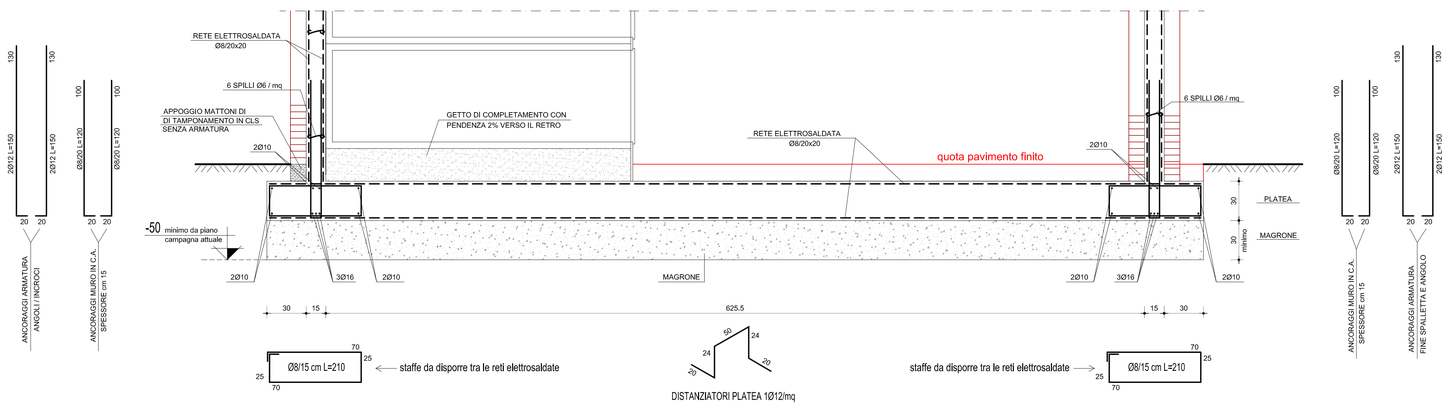

SEZIONE PLATEA B-B

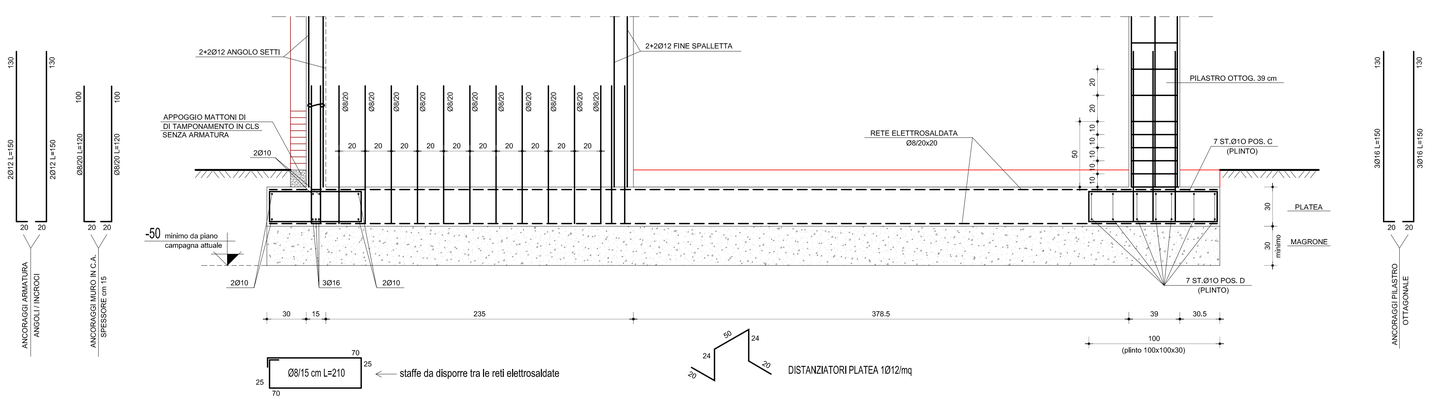

SVILUPPO PLINTI

pilastro ottogonale centrale

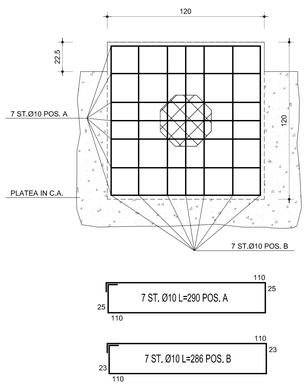

pilastro ottogonale d' angolo

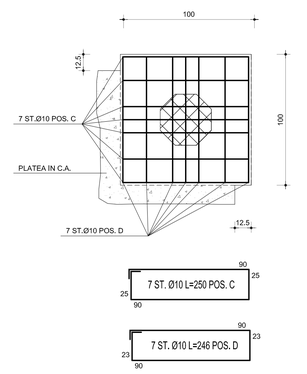

TUTTE LE MISURE RIPORTATE SU QUESTO DISEGNO DEVONO ESSERE VERIFICATE SUL POSTO COL DIRETTORE DEI LAVORI ARCHITETTONICO

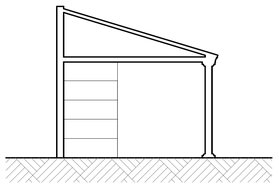

PROPRIETA'	AMMINISTRAZIONE COMUNALE DI PONSACCO
UBICAZIONE	Comune di Ponsacco, cimitero comunale
OGGETTO	Progetto di ampliamento del cimitero comunale Quinto Stralcio
PROGETTISTA ARCHITETTONICO	arch. ALESSANDRO ZACCAGNINI — 4° Settore del Comune di Ponsacco
DIRETTORE DEI LAVORI ARCHITETTONICO	arch. ANDREA GIANNELLI — 4° Settore del Comune di Ponsacco
PROGETTISTA E D.L. STRUTTURE	ing. LORIANO CECCONI — Pontedera Corso Matteotti 120 Tel 0587/279774
OGGETTO	BLOCCO LOCULI 5° STRALCIO PIANTE DI RIFERIMENTO E PIANTA DELLE FONDAZIONI PARTICOALRI COSTRUTTIVI PLATEA E PLINTI
TAVOLA	01
SCALA	1:50 1:20
DATA	MAGGIO 2011